Smutsfilter 168

- Invändig gänga G ¼ - G2
- Maskvidd 0,35 - 1mm
- Utbytbar rostfri silkorg

Benämning
Smutsfilter.

Användningsområde
Värmesystem / kylsystem max 30% glykol.

Konstruktion
Smutsfilter av Y-typ i mässing med rakt hus. Anslutning invändig gänga G ¼ - G2. Utbytbar rostfri silkorg med maskvidd 0,35 - 1mm. O-ring i NBR. Nyckelgrepp.

Tryck och temperatur
Högsta tillåtna arbetstryck: 16 bar
Högsta tillåtna arbetstemperatur: +95ºC
Lägsta tillåtna arbetstemperatur: 0ºC
Maskvidd: se tabell

Märkning
DN och PN. Pil för flödesriktning.

Underhåll
Smutsfilter bör inspekteras periodvis.
Filtret kan rensas genom att rensproppen lossas och filterinsatsen rengörs med vatten.

Installation
För bästa funktion ska filtret installeras horisontellt med rensproppen pekande nedåt.

Materialspecifikation

Hus	Mässing
Lock	Mässing
Silkorg	Rostfritt stål
O-ring	NBR

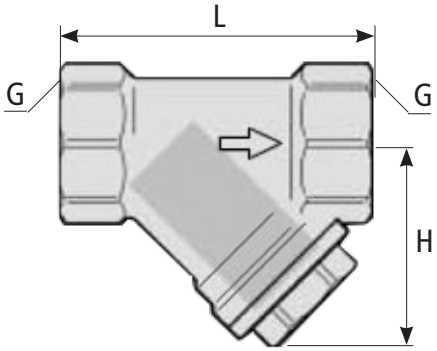

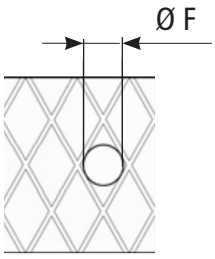

Vi reserverar oss för tryckfel och eventuella ändringar

Ett företag i Beulcogruppen

IMPEL AB
Postadress: Box 150 02
250 15 Helsingborg

Besök: Gravörgatan 36
253 60 Ramlösa
Telefon: 042 - 37 89 80 växel

Fax: 042 - 37 89 89
Email: info@impel.se
Hemsida: www.impel.se

Artikelnummer	Benämning	Anslutning gänga G	Centrumhöjd H	Längd L	Maskvidd Ø F
0816810800	Smutsfilter 168/OF-8 Invändig, mässing	invändig ¼	33	48	0,35
0816811000	Smutsfilter 168/OF-10 Invändig, mässing	invändig ⅜	33	48	0,35
0816811500	Smutsfilter 168/OF-15 Invändig, mässing	invändig ½	34	52	0,35
0816812000	Smutsfilter 168/OF-20 Invändig, mässing	invändig ¾	42	63	0,35
0816812500	Smutsfilter 168/OF-25 Invändig, mässing	invändig 1	50	75	0,35
0816800800	Smutsfilter 168/O-8 Invändig, mässing	invändig ¼	33	48	0,50
0816801000	Smutsfilter 168/O-10 Invändig, mässing	invändig ⅜	33	48	0,50
0816801500	Smutsfilter 168/O-15 Invändig, mässing	invändig ½	34	52	0,50
0816802000	Smutsfilter 168/O-20 Invändig, mässing	invändig ¾	42	63	0,50
0816802500	Smutsfilter 168/O-25 Invändig, mässing	invändig 1	50	75	0,50
0816803200	Smutsfilter 168/O-32 Invändig, mässing	invändig 1¼	63	91	0,50
0816804000	Smutsfilter 168/O-40 Invändig, mässing	invändig 1½	70	102	0,50
0816805000	Smutsfilter 168/O-50 Invändig, mässing	invändig 2	87	118	0,50
0816821000	Smutsfilter 168/OG-10 Invändig, mässing	invändig ⅜	33	48	1,00
0816821500	Smutsfilter 168/OG-15 Invändig, mässing	invändig ½	34	52	1,00
0816822000	Smutsfilter 168/OG-20 Invändig, mässing	invändig ¾	42	63	1,00
0816822500	Smutsfilter 168/OG-25 Invändig, mässing	invändig 1	50	75	1,00
0816823200	Smutsfilter 168/OG-32 Invändig, mässing	invändig 1¼	63	91	1,00
0816824000	Smutsfilter 168/OG-40 Invändig, mässing	invändig 1½	70	102	1,00
0816825000	Smutsfilter 168/OG-50 Invändig, mässing	invändig 2	87	118	1,00

Alla mått i millimeter

Tryckfallsdiagram

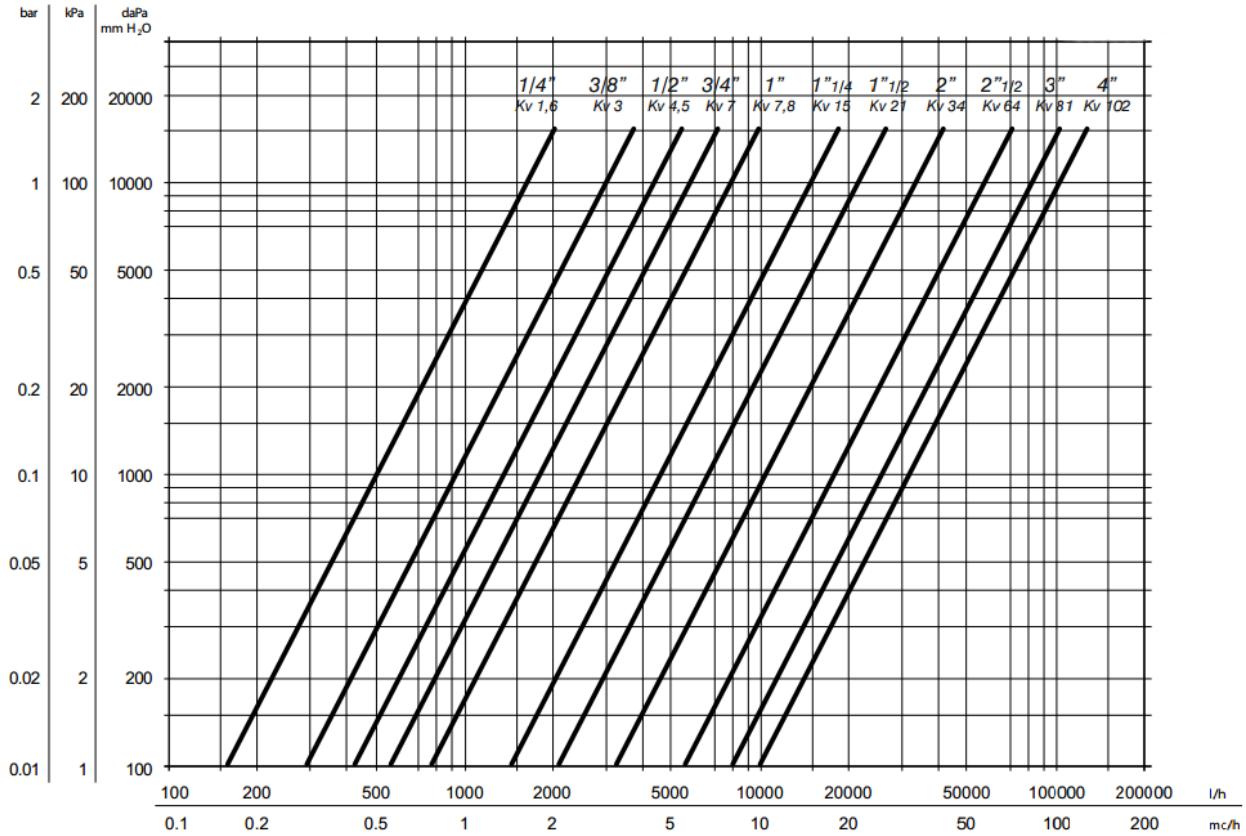

Vi reserverar oss för tryckfel och eventuella ändringar

IMPEL AB
Postadress: Box 150 02
250 15 Helsingborg

Besök: Gravörgatan 36
253 60 Ramlösa
Telefon: 042 - 37 89 80 växel

Fax: 042 - 37 89 89
Email: info@impel.se
Hemsida: www.impel.se